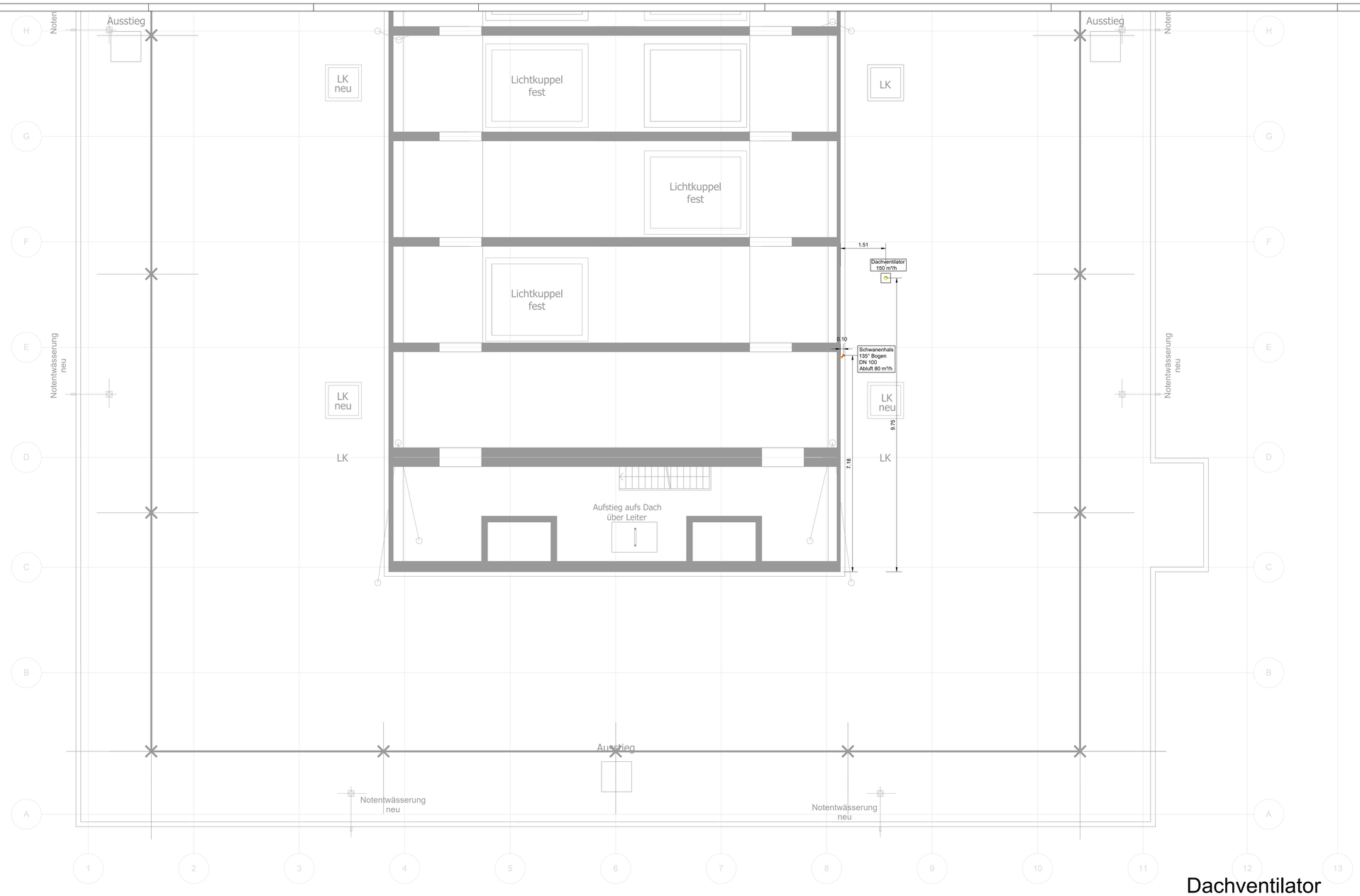

LEGENDE

Lüftung

- Zuluft
- Abluft
- Fortluft
- Außenluft
- Geräte / Einbauteile
- Rohrmitte
- Text
- Wetterschutzgitter
- Kanal
- Jalousieklappe
- Ventilator

Dachventilator Maßzeichnung

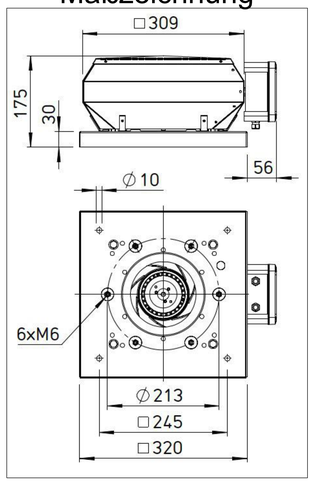

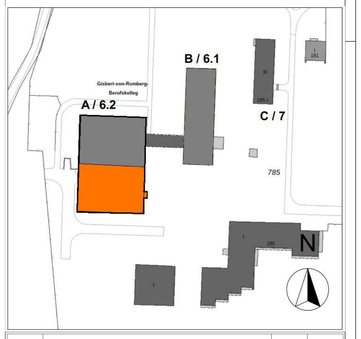

Index	Änderungen	Datum	gez.

Auftraggeber
SI/65 / Städtische Immobilienwirtschaft

Stadt Dortmund
Königswall 14
44137 Dortmund

Projekt-Nr.: 52-4-6398	Bauvorhaben: Gisbert von Romberg Berufskolleg, Hacheneyer Straße 174a - 185, 44265 Dortmund
Bauabschnitt/Gebäude: Obergeschoss 2	
Gewerk: Lüftung	Planinhalt: Grundriss 2.OG Achse A-H, Leistungsphase: Ausführungsplanung

Datum	gez.	Maßstab	Blattgröße
23.06.2025		1:50	A0

Plancode: 6398_TGA5_GRLT+02_609A